ПРОБЛЕСКОВЫЕ ЛАМПЫ 15 ДЖ ABL/ABS

Мощная проблесковая лампа в металлическом корпусе

- разработана для установки вне помещений для подачи сигнала на большие расстояния
- доступно с одобрением GL
- корпус и фиксирующий кронштейн выполнены из анодированного алюминия
- агрессивные химические вещества или дождь не могут повредить лампу
- ударопрочная линза
- идеально подходит для жёстких промышленных условий
- лампа дополнительно укреплена стальным зажимом

r = 23 м — Диапазон согласно EN 54

IP 54 — Система защиты

+ 55 °C / - 40 °C — Рабочая температура

Электрические данные AC	ABL					
Номинальное напряжение	230 В AC	127 В AC	110 В AC	48 В AC	42 В AC	24 В AC
Номинальная частота	50 / 60 Гц	50 / 60 Гц	50 / 60 Гц	50 / 60 Гц	50 / 60 Гц	50 / 60 Гц
Рабочий диапазон напряжения	185 – 255 В	108 – 140 В	95 – 127 В	40 – 54 В	35 – 50 В	20 – 30 В
Номинальное потребление тока	0,18 A	0,25 A	0,33 A	0,69 A	0,78 A	1,29 A

Электрические данные DC	ABS				
Номинальное напряжение	60 В DC	48 В DC	36 В DC	24 В DC	12 В DC
Рабочий диапазон напряжения	50 – 72 В	40 – 60 В	29 – 43 В	18 – 30 В	10 – 15 В
Номинальное потребление тока	0,26 A	0,35 A	0,55 A	0,7 A	1,5 A

Механические данные		ABL	ABS
Частота вспышки		1 Гц = 60 вспышек в минуту	
Энергия вспышки		15 Дж	
Сила света (DIN 5037) [1]		214 кд	
Цвет линзы		прозрачный, белый, жёлтый, оранжевый, красный, зеленый, синий	
Рабочая температура		- 40 °C ... + 55 °C	
Температура хранения		- 40 °C ... + 70 °C	
Относительная влажность		90%	
Система защиты согласно EN 60529		IP 54 (вертикальная установка)	
Рабочий цикл		100%	
Срок службы лампы		после 8.000.000 вспышек не менее 70% эмиссии света	
Материал	линзы	поликарбонат (ПК)	
	корпус	алюминий (Al Mg Si 1), жёлтый анодированный	
	дно	поликарбонат (ПК) армированный стекловолокном	
Кабельный вход		M20 x 1,5	
Соединительные клеммы		одиночный провод 0,5 - 2,5 мм², провод малого сечения 0,5 - 1,5 мм², с наконечниками DIN 46228/1	
Вес	AC	650 гр	
	DC		800 гр

[1] с прозрачной линзой

Размеры

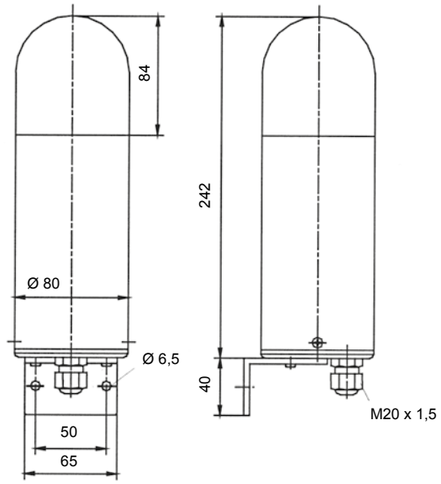

Заказ оборудования

Артикулы	ABL		ABS
Цвет линзы / Номинальное напряжение	230 В AC	110 В AC	24 В DC
жёлтый	210 01 10 3 000	210 01 16 3 000	210 01 80 3 000
оранжевый	210 01 10 4 000	210 01 16 4 000	210 01 80 4 000
красный	210 01 10 5 000	210 01 16 5 000	210 01 80 5 000

Артикулы для других цветов линз и напряжений по запросу

Опции / Аксессуары

GL

ГОСТ

30

45

Артикул: 287 10 50 0 042

См. стр 104/105 для дополнительной информации

Соответствие стандартам

Световые характеристики проблесковых ламп соответствуют европейскому стандарту DIN EN 842: **«Машинная безопасность – световые сигналы тревоги».** Требования стандарта DIN EN 981: **«Машинная безопасность – система звуковой и световой сигнализации и информирующих сигналов»,** соблюдаются.

Цвет «красный» для сигнала опасности и «жёлтый» для сигнала предупреждения, согласно требованиям IEC 73 / DIN EN 60073 / VDE 0199: **«Кодировка устройств оповещения и элементов контроля, использующих цвета и дополнительные средства».**

Требования к световым сигнальным устройствам описаны в стандартах:

EN 60825-1	Радиационная безопасность лазерных устройств, согласно IEC 825 и DIN-VDE 0837
DIN EN 54	Системы пожарной сигнализации
DIN 54113-2	Правила радиационной защиты для работы рентгеновского оборудования до 500 кВ