ЗВУКОИЗЛУЧАТЕЛЬ С ПРОБЛЕСКОВОЙ ЛАМПОЙ PATROL 110/120 дБ(А) / 10/15 Дж PA X 10-10 / PA X 10-15 / PA X 20-10 / PA X 20-15

PATROL – новое поколение комбинированных оповещателей.
Трёхмерная инновация:

- безопасно; исключена возможность неправильного монтажа
- просто; значительно меньше времени тратится на сборку и монтаж
- экономично; высокая эффективность и хорошая проникающая способность звукового сигнала позволяют значительно сократить число необходимых звуковых оповещателей
- лампа и сирена соеденены на заводе
- согласованная работа сирены и лампы

reddot design award winner 2013

PA X 10 / PA X 20: r = 56м / r = 178м — Дистанция покрытия

IP 66 — Система защиты

IK 08 — Ударопрочный корпус

+ 55 °C / - 40 °C — Рабочая температура

Акустическая проницаемость

UL

Электрические данные		PA X 10					
Номинальное напряжение		230 В AC	115 В AC	24 В AC	48 В DC	24 В DC	12 В DC
Номинальная частота		50 / 60 Гц	50 / 60 Гц	50 / 60 Гц			
Рабочий диапазон напряжения		187 – 255 В	90 – 135 В	18 – 30 В	40 – 60 В	18 – 30 В	12 –15 В
Номинальное потребление тока [1]	10 Дж	160 – 215 мА	260 – 345 мА	1650 – 2300 мА	360 – 490 мА	665 – 935 мА	1335 – 1685 мА
	15 Дж	210 – 265 мА	360 – 445 мА	1650 – 2300 мА	420 – 540 мА	765 – 1035 мА	1535 – 1885 мА
Электрические данные		**PA X 20**					
Номинальное напряжение		230 В AC	115 В AC	24 В AC	48 В DC	24 В DC	12 В DC
Номинальная частота		50 / 60 Гц	50 / 60 Гц	50 / 60 Гц			
Рабочий диапазон напряжения		187 – 255 В	90 – 135 В	18 – 30 В	40 – 60 В	18 – 30 В	12 –15 В
Номинальное потребление тока [1]	10 Дж	215 – 335 мА	340 – 560 мА	1900 – 3200 мА	495 – 800 мА	845 – 1430 мА	1220 – 1690 мА
	15 Дж	165 – 385 мА	440 – 660 мА	1900 – 3200 мА	545 – 850 мА	945 – 1540 мА	1520 – 1890 мА

[1] потребляемая мощность зависит от рабочего напряжения

Механические данные		PA X 10-10	PA X 10-15	PA X 20-10	PA X 20-15
Уровень звука		110 дБ (А)		120 дБ (А)	
Снижение уровня звука		макс. - 12 dB потенциометром			
тоны		80 (см. таблицу тонов стр. 164/165)			
Энергия вспышки		10 Дж	15 Дж	10 Дж	15 Дж
Частота вспышки		1 Гц = 60 вспышек в минуту			
Сила света (DIN 5037) [1]		129 кд	190 кд	129 кд	190 кд
Рабочая температура		(- 40) - 25 °C ... + 55 °C			
Температура хранения		- 40 °C ... + 70 °C			
Относительная влажность		90%			
Система защиты согласно EN 60529		IP 66			
Класс защиты		II			
Рабочий цикл		100%			
Срок службы лампы		после 8.000.000 вспышек не менее 70% эмиссии света			
Материал	звукоизлучателя	PC / ABS пластик			
	линзы лампа	поликарбонат (ПК)			
Цвет корпус		близкий к RAL 3000 (огненно-красный) / RAL 7035 (светло-серый) / RAL 9003 (белый)			
Цвет линзы		прозрачный, белый, жёлтый, оранжевый, красный, зеленый, синий			
Кабельный вход		4 x M20 подготовленных выхода (сбоку), 1 ввод снизу			
Допустимый диаметр кабеля		6 - 13 мм (изолированный кабельный ввод)			
Соединительные клеммы		2,5 мм² провод малого сечения с наконечниками, AWG 16			
Вес	AC	2133 гр	2163 гр	2268 гр	2298 гр
	DC	2056 гр	2086 гр	2191 гр	2221 гр

[1] с прозрачной линзой

Размеры

PA X 10-10 / PA X 10-15

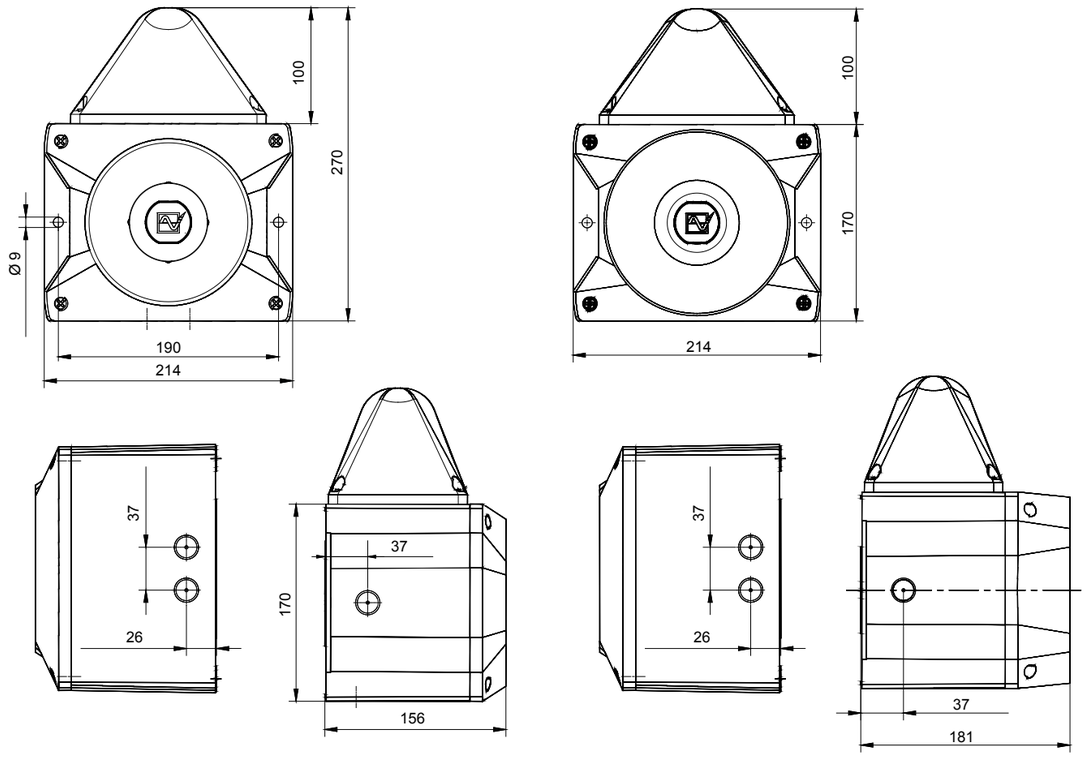

PA X 20-10 / PA X 20-15

Заказ оборудования

Артикулы		PA X 10-10			PA X 20-15		
Версия	Номинальное напряжение	230 В AC	115 В AC	24 В DC	230 В AC	115 В AC	24 В DC
линзы прозрачный	корпус красный	233 61 10 1 000	233 61 15 1 000	233 61 80 1 000	233 72 10 1 000	233 72 15 1 000	233 72 80 1 000
линзы жёлтый	корпус красный	233 61 10 3 000	233 61 15 3 000	233 61 80 3 000	233 72 10 3 000	233 72 15 3 000	233 72 80 3 000
линзы оранжевый	корпус красный	233 61 10 4 000	233 61 15 4 000	233 61 80 4 000	233 72 10 4 000	233 72 15 4 000	233 72 80 4 000
линзы красный	корпус красный	233 61 10 5 000	233 61 15 5 000	233 61 80 5 000	233 72 10 5 000	233 72 15 5 000	233 72 80 5 000
линзы жёлтый	корпус серый	233 61 10 3 055	233 61 15 3 055	233 61 80 3 055	233 72 10 3 055	233 72 15 3 055	233 72 80 3 055
линзы оранжевый	корпус серый	233 61 10 4 055	233 61 15 4 055	233 61 80 4 055	233 72 10 4 055	233 72 15 4 055	233 72 80 4 055
линзы красный	корпус серый	233 61 10 5 055	233 61 15 5 055	233 61 80 5 055	233 72 10 5 055	233 72 15 5 055	233 72 80 5 055

Артикулы для других напряжений и версий по запросу

Опции / Аксессуары

GL

MED

Кабельный ввод

Уплотнительная прокладка

Защитные пломбы

SSM
(только для 24 В DC)

См. стр 165 для дополнительной информации

Соответствие стандартам

Акустические параметры соответствуют Европейскому стандарту DIN EN ISO 7731;
«Эргономичность – сигнализация для публичных мест и промышленных зон – звуковая сигнализация».

Требования для акустических сигналов тревоги могут быть найдены в согласованных стандартах:

EN 60204-1	Электрическое оборудование машин
EN 60825-1	Радиационная безопасность лазерных устройств, согласно IEC 825 и DIN-VDE 0837

Таблица тонов PA X 1 / PA X 5 / PA X 10 / PA X 20

Тон	Описание	
1	нет тона	
2	амптитуда, DIN тон 33404-3 Германия (сигнал тревоги), PFEER PTAP	1200 Hz, 1 s, 500 Hz, EN54-3
9	возрастающий тон, пожарная сигнализация, UK BS5839-1	970 Hz, 1 s, 800 Hz
11	прерываемый тон (быстрый)	970 Hz, 20 ms, 800 Hz
13	прерываемый тон	900 Hz, 0,3 s, 700 Hz, 0,6 s
15	возрастающий тон, сигнал об эвакуации Нидерланды NEN 2575	1200 Hz, 3,5 s, 500 Hz, 0,5 s, EN54-3
16	возрастающий тон, сигнал об эвакуации Австралия AS2220	1200 Hz, 3,75 s, 500 Hz, 0,25 s
18	возрастающий тон, NFPA	775 Hz, 0,85 s, 422 Hz, 1 s
22	пульсирующий тон, Австралийское оповещение AS1670, ISO8201	1200 Hz, 0,5 s, 500 Hz, 0,5 s, 1,5 s
23	сирена	2400 Hz, 3 s, 500 Hz, const.
24	сирена	1200 Hz, 3 s, 300 Hz, const.
25	сирена	800 Hz, 3 s, 300 Hz, const.
26	пульсирующий тон, промышленная сигнализация Германия	1000 Hz, 10 s, 40 s, 10 s, 150 Hz
27	трель	2900 Hz, 0,5 s, 2400 Hz, 0,5 s
29	трель (быстрый)	2900 Hz, 10 ms, 2400 Hz, 10 ms
30	трель	2900 Hz, 70 ms, 2400 Hz, 70 ms
31	трель, Франция NFC48-265	1600 Hz, 1 s, 1400 Hz, 0,5 s
33	трель (средний), UK BS5839-1	1000 Hz, 0,5 s, 800 Hz, 0,5 s
34	трель (быстрый)	1000 Hz, 10 ms, 800 Hz, 10 ms
35	трель (быстрый), UK BS5839-1	1000 Hz, 70 ms, 800 Hz, 70 ms
36	трель	1500 Hz, 1,5 s, 700 Hz, 1,5 s
43	трель	1200 Hz, 1,5 s, 500 Hz, 1,5 s
44	трель, IMO 3d, Германия KTA3901 сигнал об эвакуации	1200 Hz, 1 s, 500 Hz, 1 s
45	трель	1200 Hz, 3 s, 500 Hz, 3 s
46	трель, основной сигнал Финляндия	1500 Hz, 7 s, 500 Hz, 7 s
52	непрерывный тон	2400 Hz
53	непрерывный тон	2000 Hz
54	непрерывный тон, Финляндия (сигнал отбоя)	1500 Hz
55	непрерывный тон, PFEER газ тревога	1200 Hz
56	непрерывный тон	1000 Hz
57	непрерывный тон, UK BS5839-1	950 Hz
59	непрерывный тон	880 Hz
60	непрерывный тон	825 Hz, EN54-3
61	непрерывный тон	800 Hz
63	непрерывный тон	725 Hz
65	непрерывный тон, Швеция SS031711 (сигнал отбоя)	660 Hz
66	непрерывный тон	554 Hz
67	непрерывный тон, Германия KTA3901 (сигнал отбоя)	500 Hz

Тон	Описание	
68	непрерывный тон	470 Hz
69	непрерывный тон	440 Hz
71	непрерывный тон	340 Hz
77	прерываемый тон	2400 Hz, 0,5 s, 0,5 s
82	прерываемый тон, PFEER (основной сигнал), UK BS5839-1 (сигнал заднего хода)	1000 Hz, 0,5 s, 0,5 s
83	прерываемый тон, PFEER (основной сигнал)	1000 Hz, 1 s, 1 s
88	прерываемый тон	950 Hz, 1 s, 1 s
90	прерываемый тон	825 Hz, 0,5 s, 0,5 s
91	прерываемый тон	800 Hz, 0,25 s, 0,25 s
92	прерываемый тон	800 Hz, 0,25 s, 1 s
93	прерываемый тон (быстрый), электромеханический гудок	800 Hz, 4 ms, 4 ms
97	прерываемый тон	725 Hz, 0,7 s, 0,3 s
98	прерываемый тон, Швеция SS031711 (сигнал тревоги)	700 Hz, 0,125 s, 0,125 s
100	прерываемый тон, промышленная сигнализация (Германия)	680 Hz, 0,875 s, 0,875 s
101	прерываемый тон, Швеция SS031711 (важное сообщение (предупреждение))	660 Hz, 6,5 s, 13 s
102	прерываемый тон, Швеция SS031711 (локальное предупреждение)	660 Hz, 0,5 s, 0,5 s
103	прерываемый тон, Швеция SS031711 (воздушная тревога)	660 Hz, 1,8 s, 1,8 s
104	прерываемый тон, Швеция SS031711 (сигнал тревоги)	660 Hz, 150 ms, 150 ms, EN54-3
107	прерываемый тон, Германия KTA3901 (сигнал об эвакуации)	500 Hz, 0,25 s, 0,75 s
109	прерываемый тон, Австралия AS2220, AS1610, AS1670	420 Hz, 625 ms, 625 ms
110	прерываемый тон, (быстрая перемена), звонок	1450 Hz, 0,69 ms
111	прерываемый тон, ISO8201 (эвакуации аварийного сигнала), USA (сигнал об эвакуации)	470 Hz, 0,5 s, 0,5 s, 1,5 s
112	прерываемый тон, ISO8201 (эвакуации аварийного сигнала)	950 Hz, 0,5 s, 0,5 s, 1,5 s
113	прерываемый тон, ISO8201 (эвакуации аварийного сигнала), трель	2850 Hz, 0,5 s, 0,5 s, 1,5 s
115	прерываемый тон, IMO (телефонный звонок)	950 Hz, 2 s, 0,5 s, 0,5 s, 1 s
116	прерываемый тон, IMO (покинуть корабль)	950 Hz, 1 s, 1 s, 3 s, 1 s
117	прерываемый тон, IMO SOLAS III/50 + SOLAS III/6.4 (основной сигнал)	825 Hz, 2,5 s, 2,5 s, 7 s
122	переменный тон	2900 Hz, 0,5 s, 2400 Hz, 0,5 s
123	переменный тон	2900 Hz, 0,25 s, 2400 Hz, 0,25 s
124	переменный тон, Сингапур	2000 Hz, 0,5 s, 1000 Hz, 0,5 s
125	переменный тон	1400 Hz, 20 ms, 1200 Hz, 20 ms
128	переменный тон	1025 Hz, 0,25 s, 825 Hz, 0,25 s
130	переменный тон, UK BS5839-1 (пожарная сигнализация)	1000 Hz, 0,5 s, 800 Hz, 0,5 s
131	переменный тон, UK BS5839-1 (пожарная сигнализация, железнодорожный переезд)	1000 Hz, 0,25 s, 800 Hz, 0,25 s, EN54-3

Pfannenberg
Электротехника для промышленности

Таблица тонов PA X 1 / PA X 5 / PA X 10 / PA X 20

Тон	Описание	
135	переменный тон, UK BS5839-1 (пожарная сигнализация, повышен. важность - железнодорожный переезд)	1000 Hz, 0,125 s, 800 Hz, 0,125 s
142	переменный тон	900 Hz, 0,25 s, 500 Hz, 0,25 s
143	переменный тон, промышленная сигнализация (Германия)	660 Hz, 0,125 s, 440 Hz, 0,125 s
144	переменный тон	650 Hz, 1 s, 440 Hz, 1 s

Тон	Описание	
146	переменный тон, Франция NFS 32-001 (пожарная сигнализация)	554 Hz, 100 ms, 440 Hz, 400 ms, EN54-3
147	переменный тон, Швеция SS031711	554 Hz, 1 s, 440 Hz, 1 s
148	переменный тон, Швеция SS031711	554 Hz, 0,5 s, 440 Hz, 0,5 s
152	переменный тон (два тона звук. сигнала)	800 Hz, 0,25 s, 0,25 s, 650 Hz, 2 s

Выбор тона

Выбор тона DIP-переключателем (настройка базового тона)							Внешний выбор тона		
							C1	C2	C1+C2
1	2	3	4	5	6	Базового тона	Номер тона		
						1	2	88	57
ON						2 *	128	112	57
	ON					2	26	100	93
ON	ON					2	61	131	112
		ON				9	57	11	82
ON		ON				15	131	52	112
	ON	ON				16	109	52	56
ON	ON	ON				18	111	57	68
			ON			22	16	109	68
ON			ON			23	131	52	112
	ON		ON			24	131	52	131
ON	ON		ON			25	131	52	92
		ON	ON			26	2	100	93
ON		ON	ON			27	123	52	92
	ON	ON				29	35	52	61
ON	ON	ON				30	27	52	77
				ON		31	131	52	57
ON				ON		33	30	52	35
	ON			ON		34	35	52	93
ON	ON			ON		35	27	52	110
		ON		ON		36	146	67	57
ON		ON		ON		43	131	52	91
	ON	ON		ON		45	2	57	93
ON	ON	ON		ON		52	15	65	82
			ON	ON		54	46	54	131
ON			ON	ON		55	131	52	128
	ON		ON	ON		56	82	35	33
ON	ON		ON	ON		59	143	59	101
			ON	ON		60	131	52	125
ON		ON	ON	ON		65	131	52	93
	ON	ON	ON	ON		66	110	52	107
ON	ON	ON	ON	ON		69	131	52	110

* заводская настройка

Выбор тона DIP-переключателем (настройка базового тона)							Внешний выбор тона		
							C1	C2	C1+C2
1	2	3	4	5	6	Базового тона	Номер тона		
					ON	71	131	52	93
ON					ON	77	61	52	122
	ON				ON	82	131	52	83
ON	ON				ON	83	56	2	82
		ON			ON	88	2	57	128
ON		ON			ON	90	131	52	125
	ON	ON			ON	91	30	52	110
ON	ON	ON			ON	92	33	52	57
			ON		ON	93	2	128	57
ON			ON		ON	97	2	63	93
	ON		ON		ON	100	131	52	125
ON	ON		ON		ON	101	98	102	65
		ON	ON		ON	103	131	65	147
ON		ON	ON		ON	104	103	65	101
	ON	ON	ON		ON	109	16	52	22
ON	ON	ON	ON		ON	110	131	61	91
				ON	ON	112	2	57	128
ON				ON	ON	113	52	123	104
	ON			ON	ON	115	117	116	44
ON	ON			ON	ON	116	117	93	125
		ON		ON	ON	117	93	116	125
ON		ON		ON	ON	123	27	52	77
	ON	ON		ON	ON	124	53	83	2
ON	ON	ON		ON	ON	130	2	107	67
			ON	ON	ON	131	2	112	57
ON			ON	ON	ON	135	16	56	109
	ON		ON	ON	ON	142	2	54	88
ON	ON		ON	ON	ON	143	59	93	33
		ON	ON	ON	ON	144	110	61	2
ON		ON	ON	ON	ON	146	31	67	57
	ON	ON	ON	ON	ON	148	131	52	92
ON	ON	ON	ON	ON	ON	152	110	61	13

АКСЕССУАРЫ PATROL И PYRA

Заказ оборудования

Артикулы		PA X 1-05	PA X 5-05	PA 10 X / PA 20 X	PY X-MA
Кабельный ввод	Для последовательного подключения нескольких звуковых оповещателей PATROL	283 00 00 0 003			–
Уплотнительная прокладка	Герметизация звукового оповещателя, например, когда ввод кабеля выполняется снизу	283 00 00 0 004	283 00 00 0 005	283 00 00 0 006	281 11 50 0 000
Защитные пломбы (4 шт. в упаковке)	Защитные пломбы для обнаружения несанкционированного вскрытия корпуса	283 00 00 0 002			